取付説明書

Dea's Garden ディーズガーデン

ディーズポスト
ウォールインタイプ U （FRP・鍵付仕様）

このたびはDea's Garden製品をお買い上げいただき、ありがとうございます。
正しく取り付けていただくために、取付説明書をよくお読みください。

安全上のご注意

◆お使いになる人や他の人への危害、財産の損害を未然に防止するため、必ずお守りください。

⚠注意

<施工上のご注意>

◆ 取付け場所が通行の妨げにならないか確認してください。
◆ 郵便物の取り出しスペースを十分にとってください。
◆ 取付け・接着が不十分だと、使用中にポスト本体がはずれる恐れがあります。
この取付説明書に従い確実に固定してください。
◆ ポスト上部にあまり多くのブロックを積まないでください。（3段程度まで）
◆ 水平出しを行ってください。
◆ ポスト本体を塩酸などの酸類で洗わないでください。変色の原因となります。
◆ リシンなどの塗料がかからないようにしてください。塗装がはがれたり、変色する原因となります。
◆ 強い衝撃を与えないでください。変形やキズ付きの原因となります。

梱包明細表

名　　称	数 量
ポスト本体	1
取付説明書	1
取扱説明書（ダイヤル錠調整具入り）	1
保証書	1

・開梱時に部品の種類と数量をご確認ください。
・商品に異常がないことをご確認ください。

ダイヤル錠が施錠されてしまった場合

※ダイヤル錠の開錠及び、番号設定の方法につきましては製品に同梱の取扱説明書（別紙）をご覧いただくか、直接ディーズガーデンへお問い合わせください。

※出荷時期によってダイヤル錠の数字表記が異なる場合がございます。（右図）

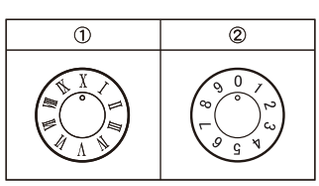

製品寸法　（寸法単位：㎜）

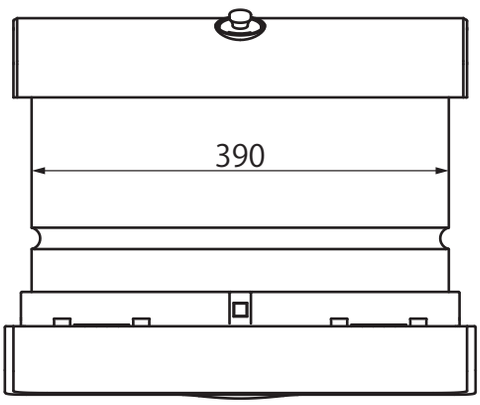

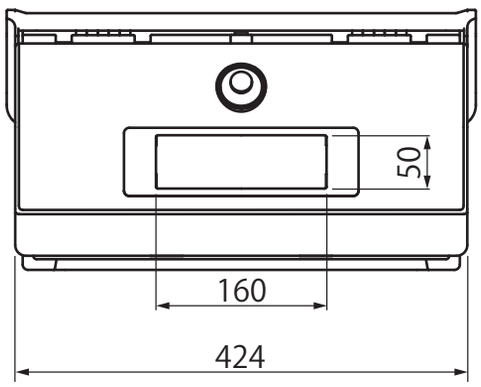

< 背面図 >

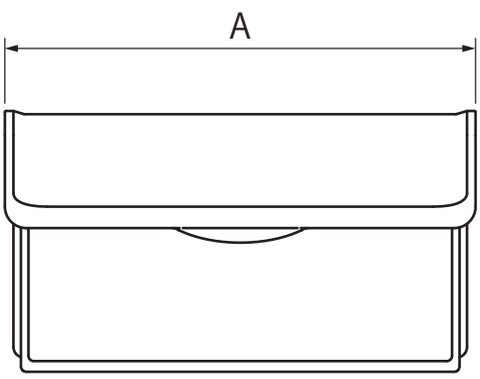

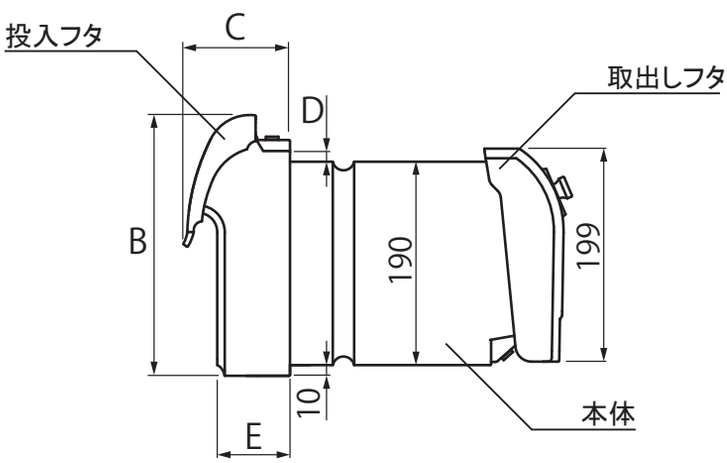

※ 図はスタッコ-Uの場合

商品名	A	B	C	D	E
スクエア -U	440	246	68.5	36	58
プラノ -U	420	225	65	25	65
スタッコ -U	440	244	97	10	68
クレア -U	440	239	80	10	60
デューン -U	440	240	99	10	75
UM1	450	250	84	10	84
UM2	450	250	77	10	77
UM3	450	250	81	10	81

取付け手順

1 塀積みと同時にポストを施工する場合

（1）コンクリートブロックやレンガによる塀積み上げ作業時と同時に、ポストを埋め込み施工してください。

（2）ポストは 1 ブロックサイズになっていますが、必要に応じてコンクリートブロックやレンガをカットして、寸法調整を行ってください。

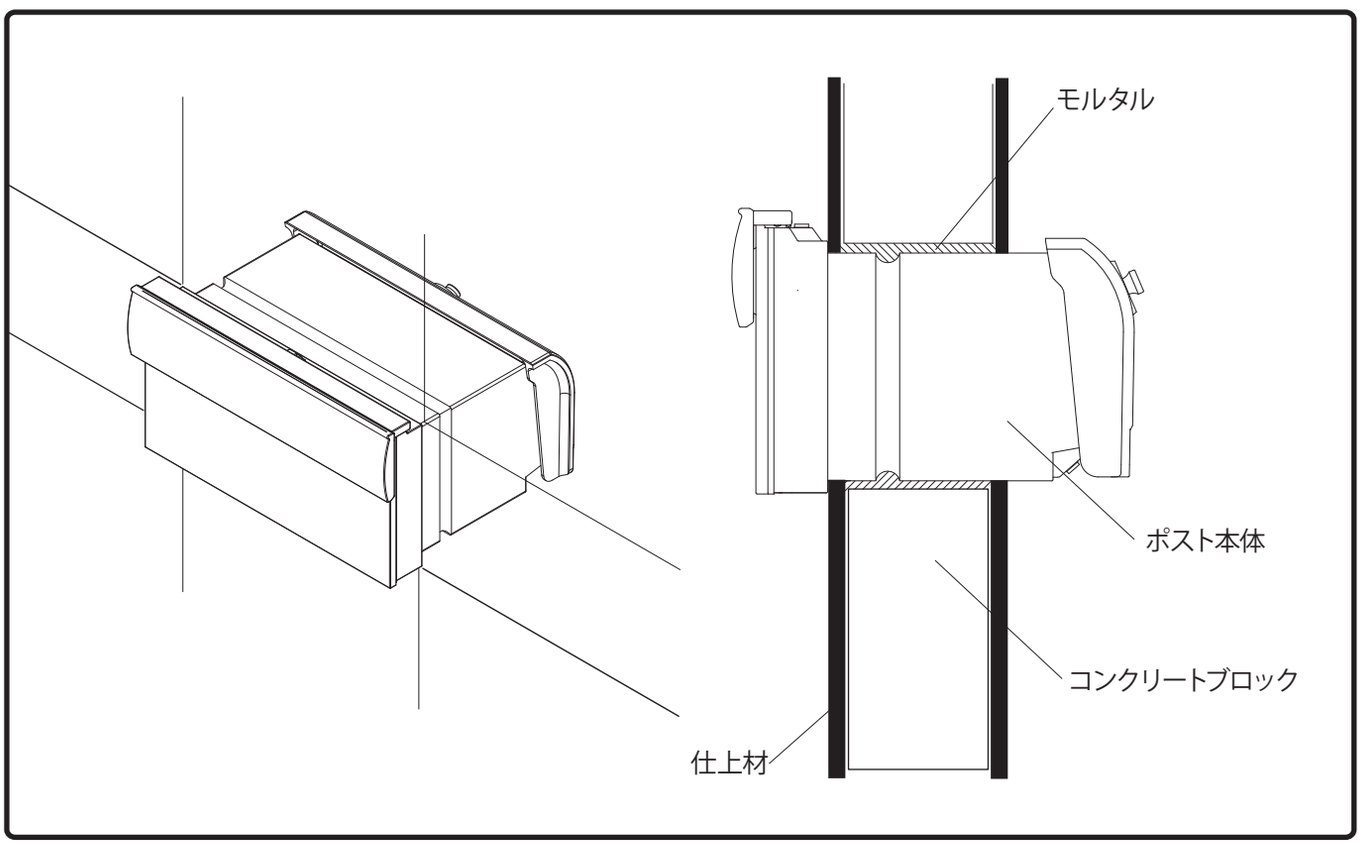

2 塀積み後にポストを施工する場合

（1）コンクリートブロック 1 個分の開口を設けて、塀積みを行います。

（2）ポストの取出しフタを下図の要領で取り外します。この時に外した部品を紛失しないように注意してください。

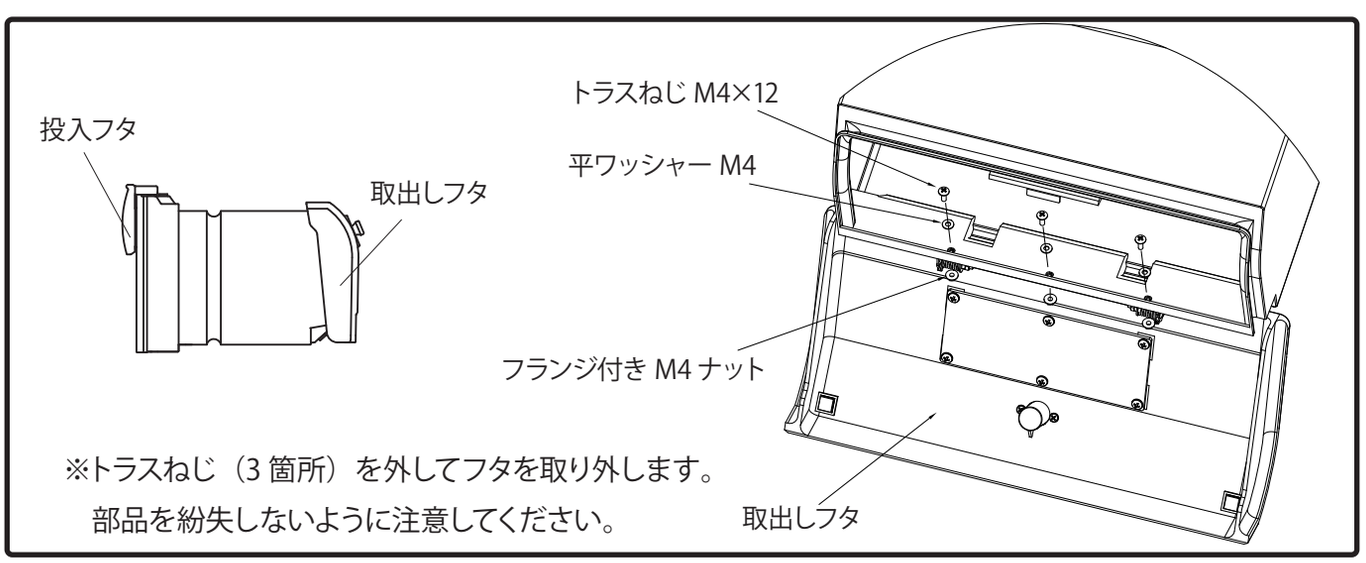

※トラスねじ（3 箇所）を外してフタを取り外します。
部品を紛失しないように注意してください。

取付け手順

（3）取出しフタを取り外したポスト本体を、
塀の表側からはめ込みます。

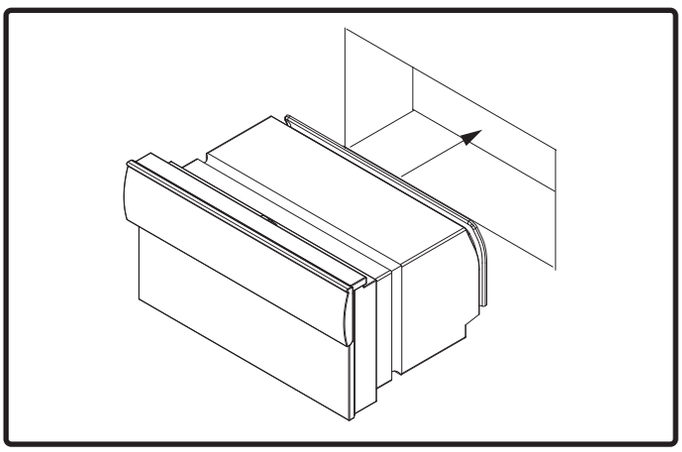

（4）ポストにモルタルや仕上材が付着しないように
養生してください。ポストの位置に注意しながら
モルタルを隙間に充填し、仕上材を施工します。

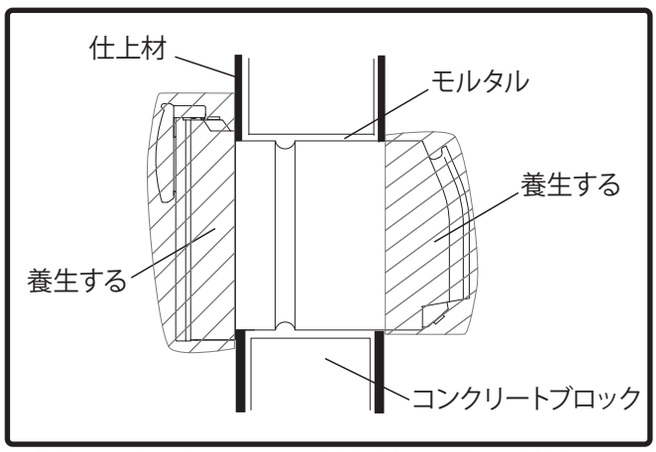

※詳しい養生方法については別紙を参照してください。

（5）仕上材が硬化した後に、ポストの取出しフタを取り付けます。（P.3　**2** の（2）の逆手順で）
※トラスねじ（3 箇所）でフタを元通りに取付けてください。

● 取出しフタが開きにくい、緩い場合は上部の L 字金具のねじを回して調整してください。

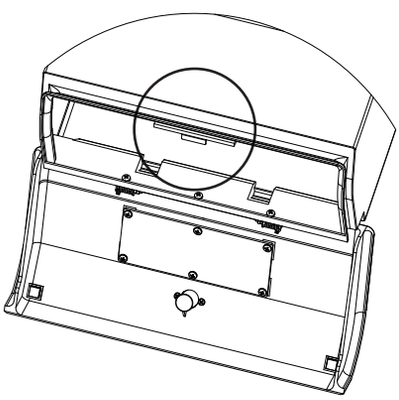

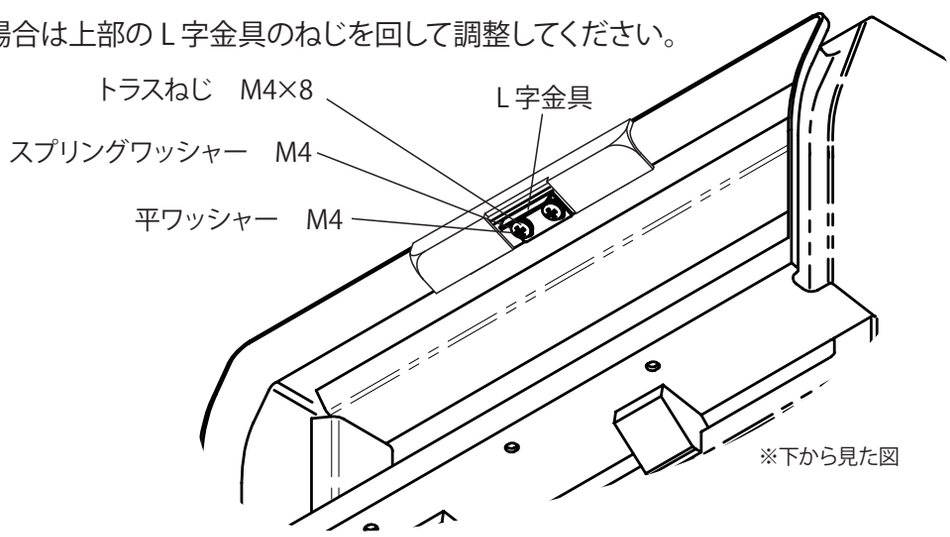

工事店様へ

- 改造、変更はしないでください。
- 取付終了後、ボルトやネジ類の締まり具合を確認してください。
- 取付け終了後、フタの開閉に異常がないか、確認してください。
- 取付け終了後、取付説明書・取扱説明書・保証書・ダイヤル錠調整具はお施主様にお渡しください。

お施主様へ

- 普段のお手入れは濡らした布でお拭きください。
- 汚れがひどい場合は希釈した中性洗剤を使用し、洗剤が残らないように拭き取ってください。
- 開閉時に手や指を挟まないようにご注意ください。
- 開閉時はフタを静かに開閉してください。乱暴に扱うと破損の原因となります。
- ケガの原因になりますのでポストに腰掛けたり、乗ったりしないでください。
- シンナー、ベンジン等の溶剤のご使用は、絶対お止めください。塗装に影響が出る恐れがあります。
- 廃棄する場合、一般不燃ゴミとして地方自治体の定める方法で処理してください。
- 法定の焼却設備で焼却すればダイオキシンなどの環境汚染物は発生しません。小型焼却炉などでの自家焼却処理は避けてください。

Dea's Garden
ディーズガーデン
〒601-8317　京都市南区吉祥院新田弐ノ段町45
TEL 075-681-2891　FAX 075-662-1190
株式会社　傳來工房

DSA-IM13
2022.04A